cybercycle

cybercycle.com.tw
官方網站

oo-bike.com.tw
官方電商

fb.com/CyberCycle.taiwan
FB 粉絲團

LINE搜尋@541hmnzh
線上客服

安安吉國際有限公司 ANAN JI Co., Ltd.
02-28090368｜新北市淡水區中正東路二段69-7號10樓

V.261



目　　錄

一、注意事項 02
二、產品部位介紹及序號位置 03
三、產品規格 04
四、安裝步驟說明.....05
五、產品啟動方法.....07
六、電池使用方法.....08
七、安全注意事項.....11
八、保養說明.....13
九、保固條款 15
十、保固卡 16

產品開箱清單　如有缺件請勿騎乘，並第一時間與經銷商或本公司聯繫

◯ 整車x1　◯ 充電器(含充電線)x1　◯ 電池x1

◯ 配件箱(含腳踏板、13/15mm開口扳手)x1　◯ 使用說明書(含保固卡)x1

一、注 意 事 項

感謝您購買 CyberCycle 電動輔助自行車！

為了您與其他用路人的安全，並確保產品性能的優良與穩定，**騎乘前請務必仔細閱讀本《使用說明書》及檢查各零部件是否完好，在瞭解本車功能及使用方式前，請勿騎乘上路！**如發現問題請即時與您購買的經銷商或本公司聯繫。

1. 請注意！任何不當的操作都可能損壞您的愛車。
2. 由於產品技術不斷改良更新，如有實車與說明書不同之情況，請以實車為準！
3. 本車為城市代步用途，請勿於沙灘等條件嚴苛的場域使用騎乘。
4. **騎乘時請遵守《 當地交通法規 》，請勿擅自改裝或變更速限**，且依規定僅能在安裝合格安全座椅的狀況下載兒童。
5. **雨天、雪天及路滑地段應減速慢行，剎車時應增加制動距離。**
6. **本車輛雖有基礎防水，但不建議於雨勢較大時騎乘，亦不能進行涉水活動！**當水位淹至後輪電機時，將造成整車內部線路的短路並且損壞電器部件，該損壞並不在保固範圍內，請務必注意！
7. 本車輛所用電池為安全電源，但電池盒的金屬觸點不能用濕手同時觸摸，更不能與金屬同時接觸，否則將產生較大的短路電流，可能引發事故，請務必注意！
8. 請勿自行拆解、分解零部件，如需更換請透過客服管道與本公司或經銷商聯繫。
9. 為了他人的安全，請勿將您的愛車借給不會操作的人，避免受到不必要之損壞。

二、產品部位介紹及序號位置

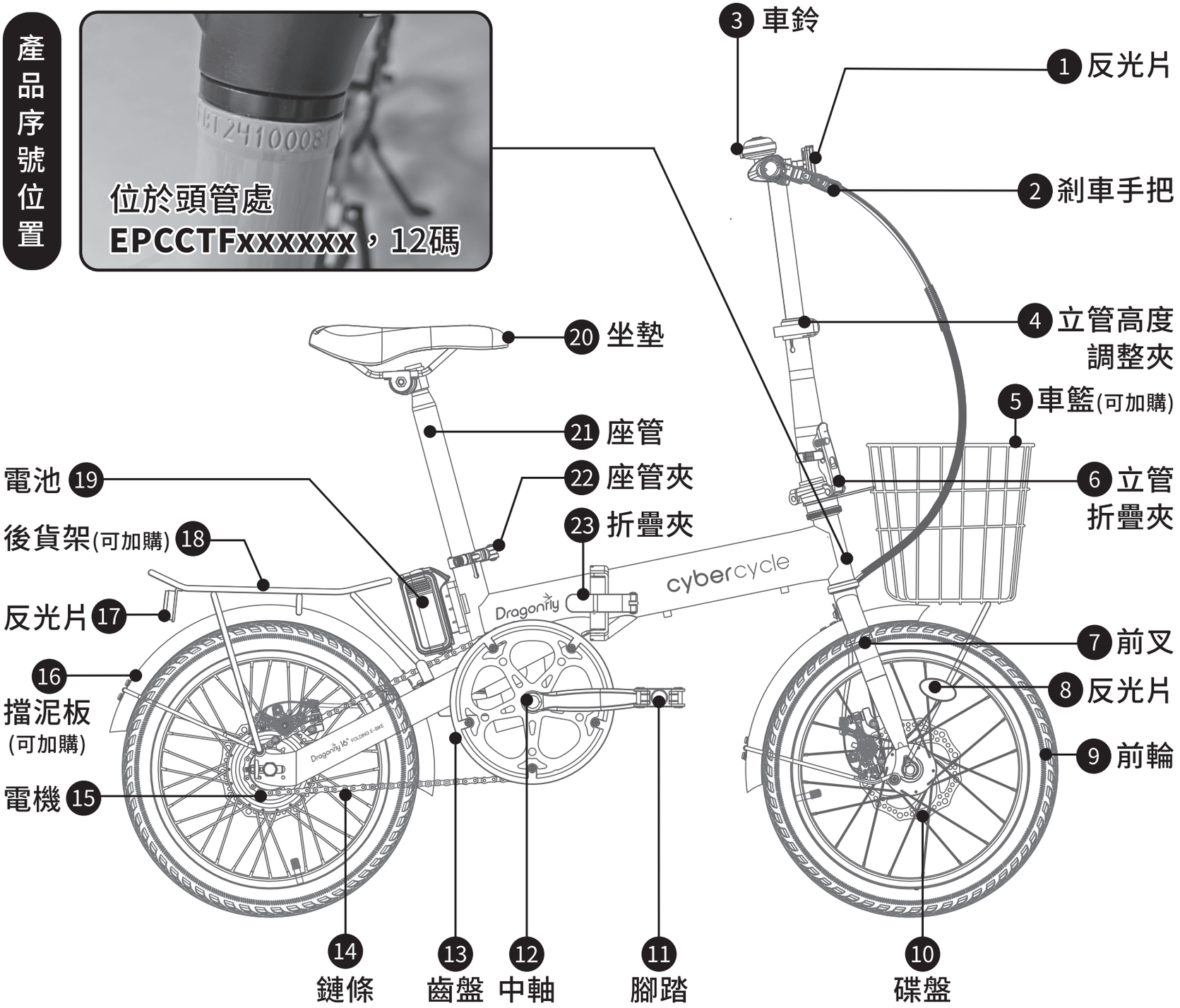

三、產品規格

產品型號	Dragonfly 蜻蜓	產品型號	Dragonfly 蜻蜓
電機規格	18.5V 無刷輪轂電機	**最高速限**	18km/h
額定功率	180W	**爬坡度**	10%
電池容量	18V / 5.2Ah 93.6Wh	**防水等級**	IPX5(可防範低壓水柱)
續航里程*	16 km	**煞車方式**	機械碟煞
充電器規格	可使用隨車附贈之充電器或其他市售Type-C充電器		
充電時間	約 2~3 小時(使用45W以上之充電器的充電時間)		
輪胎規格	16” x 1.75 充氣胎	**整車重量**	16.2kg(含電池)
車輛尺寸	長126 x 寬50 x 高88-95cm	**電池重量**	0.65kg
折疊尺寸	長70 x 寬35.5 x 高58 cm (不拆腳踏寬度約多10cm)	**建議身高**	145~180cm
		載重限制	85kg

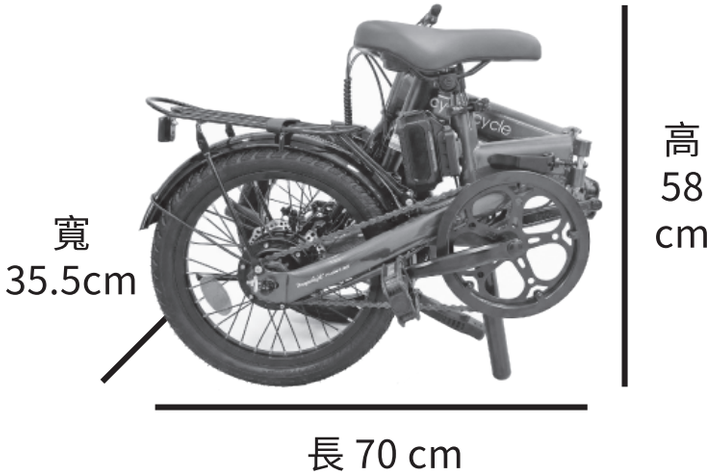

*** 續航里程：**
因騎乘當下的天候、地形、載重、胎壓 ... 等因素，可能影響實際續航里程。

四、安裝步驟說明

本產品可能因您購買的通路不同而有不同程度的零配件需要自行安裝，安裝過程中如有發現零件損壞，請立即停止安裝及使用，並透過客服管道與本公司或經銷商聯繫進行售後處理。

展開車輛

＊標配車輛不含後貨架＊



1. 拆開車上固定折疊的綁帶



2. 抓住龍頭，將車身展開

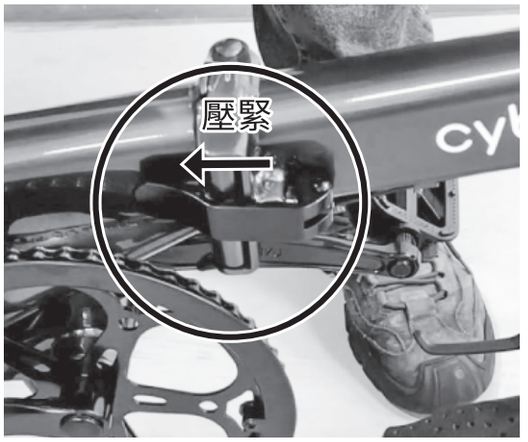

3. 扣緊折疊夾

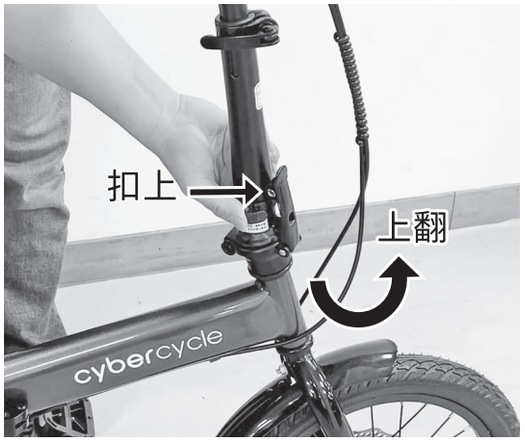

4. 將龍頭上翻扣緊快拆夾
並將安全扣推入扣上



5. 打開座管夾，將座管調整至
您要的高度後壓回夾緊



6. 完成展開！檢查每處快拆夾
是否皆已扣緊

四、安裝步驟說明

折疊車輛

請依據前頁展開之步驟倒回即可折疊車輛
(折疊時，座管下放後底部需超過齒盤下緣
避免取放過度用力導致齒盤下緣變形)

Dragonfly
蜻蜓電輔車
折疊教學影片

安裝腳踏板

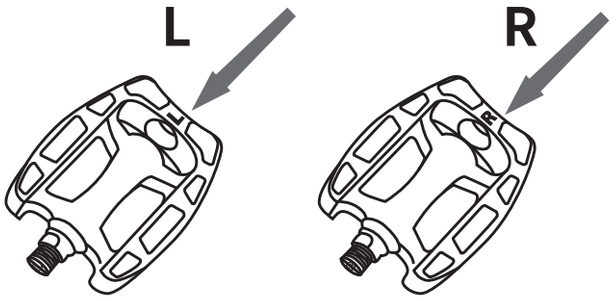

左邊腳踏板　　右邊腳踏板

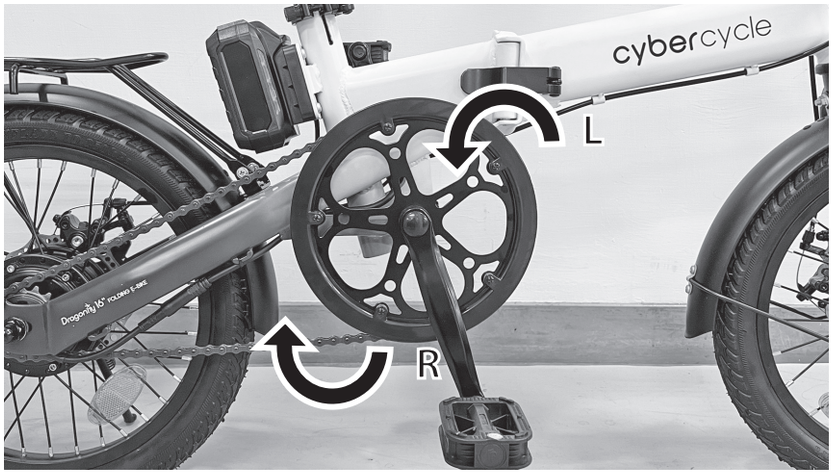

1. 辨識腳踏板方向

安裝前務必先查看腳踏板
確認左右方向，否則可
能會造成車子損傷。

2. 開始安裝腳踏板

請拿出扳手，使用15mm開口端依照下面
指定方向來鎖緊踏板：

L左邊踏板：逆時針轉緊

R右邊踏板：順時針轉緊

安裝電池

請參考本手冊《 第8頁 》的電池安裝說明。

五、產品啟動方法

首次使用產品前，建議先將電池充飽再進行騎乘。

啟動：請先長按【電池電源鍵】3 秒，腳踏板踩踏 3/4 圈後開始電輔騎乘。
關機：再次長按【電池電源鍵】3 秒，待燈號全熄滅即關機成功！

為了您的安全，請注意：

(a) 騎乘時建議配戴安全帽，並於騎乘前檢查車況是否良好
(b) 如為夜間騎乘，建議加裝自行車燈
(c) 不要穿著過長或過鬆的衣褲，以免捲入

騎乘前的檢查，如有異常請聯絡本公司或經銷商：

(a) 檢查電源電路是否正常運作
(b) 檢查電控系統是否有接線外露或線皮破裂、剝離 (如有，需用絕緣膠帶防護或更換)
(c) 檢查前、後剎車能否正常工作
(d) 檢查車把及前後輪的鬆緊固定
(e) 檢查輪胎的氣壓是否充足（**建議胎壓：250kPa / 2.5bar / 36 psi**）
(f) 檢查反光片是否破損或汙染
(g) 檢查龍頭、座管、折疊 ··· 等快拆夾具是否夾緊
(h) 檢查按鍵開關回彈是否靈活，如有異物卡入時，應即時清潔處理

六、電池使用方法

電池的拆裝方式

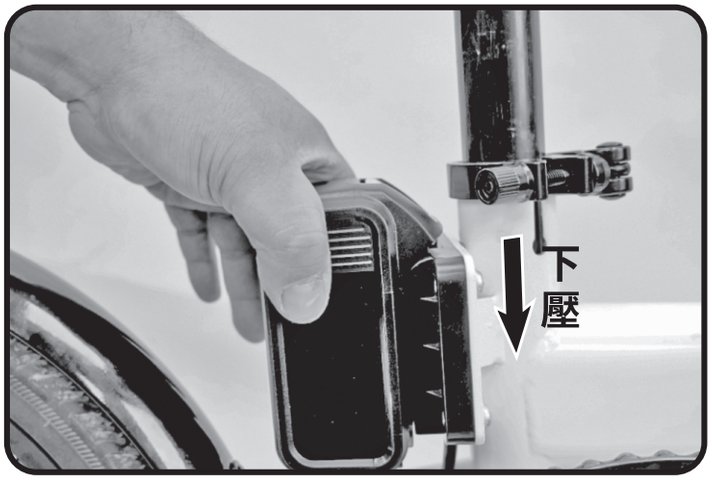

1 安裝電池：

將電池滑軌對準車上的電池底座後
向下插入到底，直到聽到”咔”聲

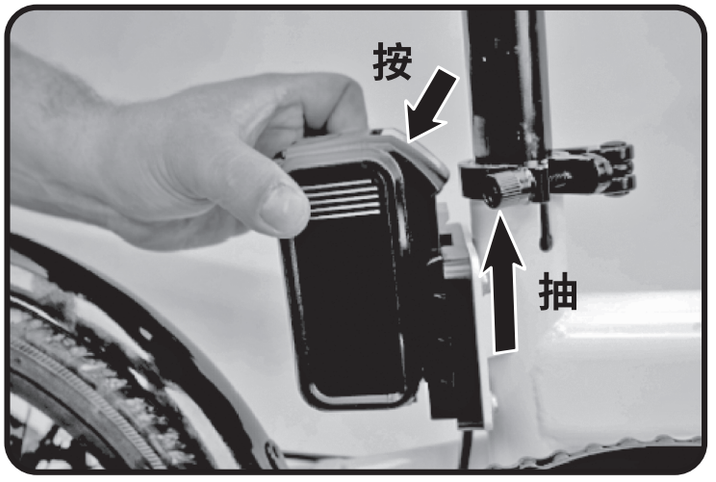

2 拆卸電池：

按住電池上的解鎖按鈕
向上抽出電池即可

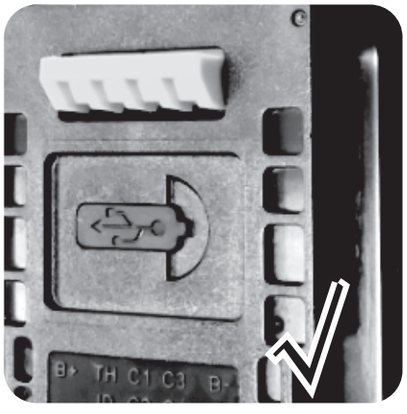

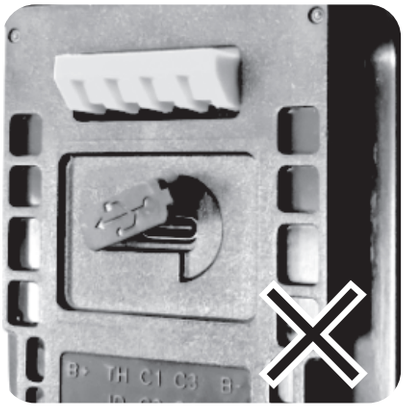

!! 注意 !!

電池充完電後， 請務必要把充電孔上的矽膠蓋蓋平再安裝上車！否則安裝電池時，可能損壞矽膠蓋

六、電 池 使 用 方 法

電池部位功能

本電池亦可作為「行動電源」放電使用



電池充電說明

1. 電池可以在車上充電，亦可以取下充電。
2. 使用 Type-C 充電線的輸出端連接到電池充電孔，接口支援 45W 充放電

   **** 充電器支持協議：FCP、AFC、SCP、PD3.1 輸入輸出快充協議**

   QC2.0 / QC3.0 輸出快充協議 **
3. 充電器連接後 3~5 秒電池開始燈號閃爍。
4. 充電時，電量顯示燈閃爍；充飽後，所有燈號熄滅。
5. 標準充電時間：約 2~3 個小時。

- 電池無邊充邊放功能，故電池進行充電時，無法進行車輛開機。
- 電池請勿用到完全沒電才充電，否則可能降低電池的使用壽命。
- 隨使用次數增加，電池容量會緩慢下降屬於正常情況，最終壽命終止不能恢復。

六、電池使用方法

電池注意事項

1. **本電池無防盜鎖，停放戶外時建議拆下電池，以免失竊。**
2. **本電池嚴禁淋雨，電池進水將不在保固範圍內。**
3. **本車60分鐘無騎乘時，電池將進入休眠保護狀態，停止輸出電力，再次使用請長按超過3秒開通電池放電功能。**
4. 本車可使用隨車附贈之充電器 或 相同規格之Type-C充電器，請務必使用正確規格之充電器，以免造成電池或充電器損壞。
5. 嚴禁擅自拆卸電池盒，並將電池遠離火源，以免發生危險。
6. 禁止在不充電的情況下，長時間將充電器空載連接在交流電源上。
7. 若將電池取下充電，充飽後裝回時請務必定位好，以防電池鬆動造成斷電。
8. 在車上充電時，嚴禁打開電輔車之電源，以防充電器燒毀。
9. 充電時，請放在兒童無法接觸到的安全場所，以免發生危險。
10. **電池長期不使用時，應充飽電後再存放，並每個月充電兩小時，每半年進行一次全放全充循環，以維護電池壽命，電池過放恕不在保固範圍內。**
11. 本充電器請在乾燥、通風、無火的環境下使用。
12. 電池最佳工作環境溫度為 15°C~40°C，在此溫度範圍外，將影響電池的正常工作。環境溫度高於40°C 或低於-10°C時，電池壽命和續航里程會縮短。故夏季高溫時應避免太陽直射，冬季低溫時應在室內存放與充電。
13. 當在充電過程中聞到異味或溫度過高時，請立即停止充電並送修。

七、安全注意事項

為了您與其他用路人的安全，請仔細閱讀以下內容：

請注意

請勿在開機通電下
插拔電子插件強行斷電
以免引起控制器燒壞

1. 騎乘者須遵守當地交通法規，注意行車安全

(a) 駕駛電輔車上道路行駛，應遵守當地法規。

(b) 行駛於道路上之時速依規定不得超過 25km/h。

(c) 請勿將本車借給不會操作的人員，以免發生傷害。

(d) 本車應依照當地法規規定搭載人員或物品。

(e) 建議騎乘時配戴安全帽。

2. 請注意電動輔助自行車使用安全

(a) 請不要停放在建築門廳、疏散樓梯、走道和安全出口處，以免影響安全動線。

(b) 充電時，請遠離可燃物且充電時間不宜過長。

(c) 廢棄之舊電池不可擅自進行拆解或隨意丟棄，應由相關專業組織或環保方式回收。

(d) 請勿以手或金屬觸碰電池上的金屬充電孔，否則可能因電流瞬間短路引發事故。

(e) 充電器的安全使用方法和警示用語：

(1) 充電時應保持環境通風，嚴禁在密閉空間或烈日及高溫環境下充電。

(2) 充電時，請先插電池再插入插座。充足後，先切斷電源再拔掉電池上的插頭。

(3) 禁止在不充電的情況下，長時間將充電器空載連接在交流電源上。

(4) 充電過程中如指示異常、出現異味或過熱，應立即停止充電並聯繫經銷商或本公司。

(5) 不得自行拆解或更換充電器內的器件。

(6) 請勿濕手時拔出或插入充電器。

七、安全注意事項

(f) 車輛清潔注意事項：

(1) **整車請勿以水清洗**，如必要時，請務必先將電池取出並留意所有電子控制器、接線等元件，避免碰水以免損壞，不當清洗之進水恕不在保固範圍內。

(2) 清洗時請用中性肥皂及海綿擦拭，請勿使用強力水龍頭沖洗。

(3) 清洗後，電池重新放入前，請務必確認完全乾燥後再裝入，以免發生危險。

(4) 如車輪和車身配有反光條，建議使用抹布與清水輕輕擦拭，以免破壞發光飾條。

(5) 請使用水溶性噴蠟來保護車身的烤漆外殼，霧面消光烤漆除外。

(6) **前後剎車皮、輪槌、輪胎 禁止上油！**

(7) 調整車把或座墊時，應注意不得露出豎管、座管的安全線標記。

速度上限宣告

為符合國內相關電輔車之規範，本車有速度限制設計，嚴格禁止對本產品之相關電子配件進行修改、更換、拆解，甚至破壞等行為，如有上述狀況，本公司將有權不給予保固及後續售後服務，因擅自變更設計而造成之人員、財產受損，其相關責任概由使用者自行承擔。

防止擅自變更速度上限設計說明

控制器內之基礎程式包含最大速率上限與相關限流保護、欠壓保護、剎車斷電保護等相關參數均悉數寫入於不可複寫之唯讀記憶體內，而僅在因故須更換馬達時，才得以由原廠授權工程師進行寫入相關馬達參數以匹配設定。相關強制寫入或是置換控制器等作法均可能造成保固失效或馬達輔助功能不再運作等不可逆之損害，請車主務必留意。

八、保 養 說 明

一、定期保養自行檢測內容：

1. 車輛前後輪是否位於前叉或車架的中央，並且螺絲是否鎖緊。
2. 外胎花紋是否磨損及裂開、前後輪胎氣壓是否適當、驅動系統是否順暢。
3. 各部位接頭是否正常，線路是否有破損，剎車線拉鎖是否能正常使用。
4. 檢查鏈條的張力是否充足 (用手指拉動鏈條，上下距離1-2公分鬆緊為正常，如果超出則重新鬆開後輪鎖緊螺絲，並調整後輪位置使鏈條達正常鬆緊度為止，建議可透過車行調整。)
5. 剎車塊(來令片)是否磨耗損壞。

⚠ 請注意！嚴禁將前後剎車及輪胎上油，以免造成危險!

二、保養清洗說明：

1. **禁止用水柱沖洗**，以免內部電子元件及線路因浸濕而造成事故隱患。
2. 可使用中性清潔劑，用抹布輕輕擦拭油漆或塑膠件表面髒污處，再以乾布擦拭乾淨即可，切勿使用酒精或其他腐蝕性、揮發性溶劑清潔。
3. 請使用潤滑油擦拭車體的金屬部件來進行保養。

八、保 養 說 明

三、潤滑保養建議週期：

潤滑部位	潤滑週期	潤滑油建議種類
前叉合件	一年	黃油 (鋰基潤滑脂)
前後軸		
中軸		
腳踏軸		

潤滑部位	潤滑週期	潤滑油建議種類
鏈輪	每週	潤滑油
鏈條		
飛輪內部	每月	
剎車手柄		

嚴禁將前後剎車及輪胎上油，以免造成危險！
如磨損太多或已損壞的零件，請即時做更換

Dragonfly

九、保 固 條 款

非保固範圍 **保固於以下情況無效，且不適用於下列任何情況造成的損壞：**

1. 裝配或安裝不當，碰撞、疏忽、修理、維護不當或其他異常、過度或不當使用。
2. 產品腐蝕。　　3. 人為或不可抗力 (例如:天災) 因素之損壞。　　4. 超過產品保固期限。
5. 不當改動或安裝最初並非用於本產品或與產品不相容的組件、零件或配件。
6. 未能依照本使用說明書操作，或未依適當的時間間隔進行維護或維修。

類別	零部件名稱	保固時間	保固範圍
非電控系統	車架	終身	斷開、開焊 運輸損壞
	輪組 (不含電機) 、龍頭、車把、前叉 座管、大齒盤組、飛輪、前後剎車 座墊、停車架、鎖頭、充電器	12 個月	結構損壞、變形 滑牙、斷裂
電控系統	馬達電機、控制器、儀表 電池、傳感器	24 個月	無法正常運作
	充電器、斷電剎把 (視車型) 喇叭、前後燈組	12 個月	
消耗型零件	內外胎、把套、鍊條、剎車塊 (來令片) 保險絲、土除 (擋泥板) 、燈泡 ... 等 正常使用即會自然磨損之零件	無保固	

※ 本公司保有產品規格及說明書所有條款事項的最終解釋權 ※

十、保固卡

姓名 Name　　產品序號 S/N

電話 Tel.　　手機號碼 Cell Phone

地址 Address

電子信箱
E-mail

購買通路
Purchased From

購買日期
Purchased Date

經銷商蓋章 Dealer

當產品在保固範圍內需要維修時
請將本保固卡與產品一併提供
以利查詢，謝謝！

cybercycle 賽博旋風

官方LINE帳號：@541hmnzh 或掃描右方 QR Code 來加入!

服務時間：週一至週五 10:00 - 17:00 (12:00-13:00 午休) 國定假日、例假日公休